Инструкция по установке проставок

1. Ослабить пружину **A**, снять её с автомобиля.
2. Проставку **C** примерить на штатный резинометаллический отбойник **B** и на пружину **A**. Убедившись в том, что все подходит, вкрутить резьбовую направляющую **D** в резинометаллический отбойник **B** (Внимание: резьба левая, вкручивать против часовой стрелки). Установить проставку на резинометаллический отбойник с вкрученной направляющей на пружину. Установить с пружиной на место.
3. После установки проставок на автомобиль, необходимо ослабить сайлентблоки рычагов подвески, куда устанавливались проставки (снять напряжение) и произвести протяжку сайлентблоков. Что бы избежать их преждевременного износа, протяжку производить, когда автомобиль находится **не в подвешенном состоянии, а стоит на колесах.**
4. Рекомендуется сделать «развал-схождение».

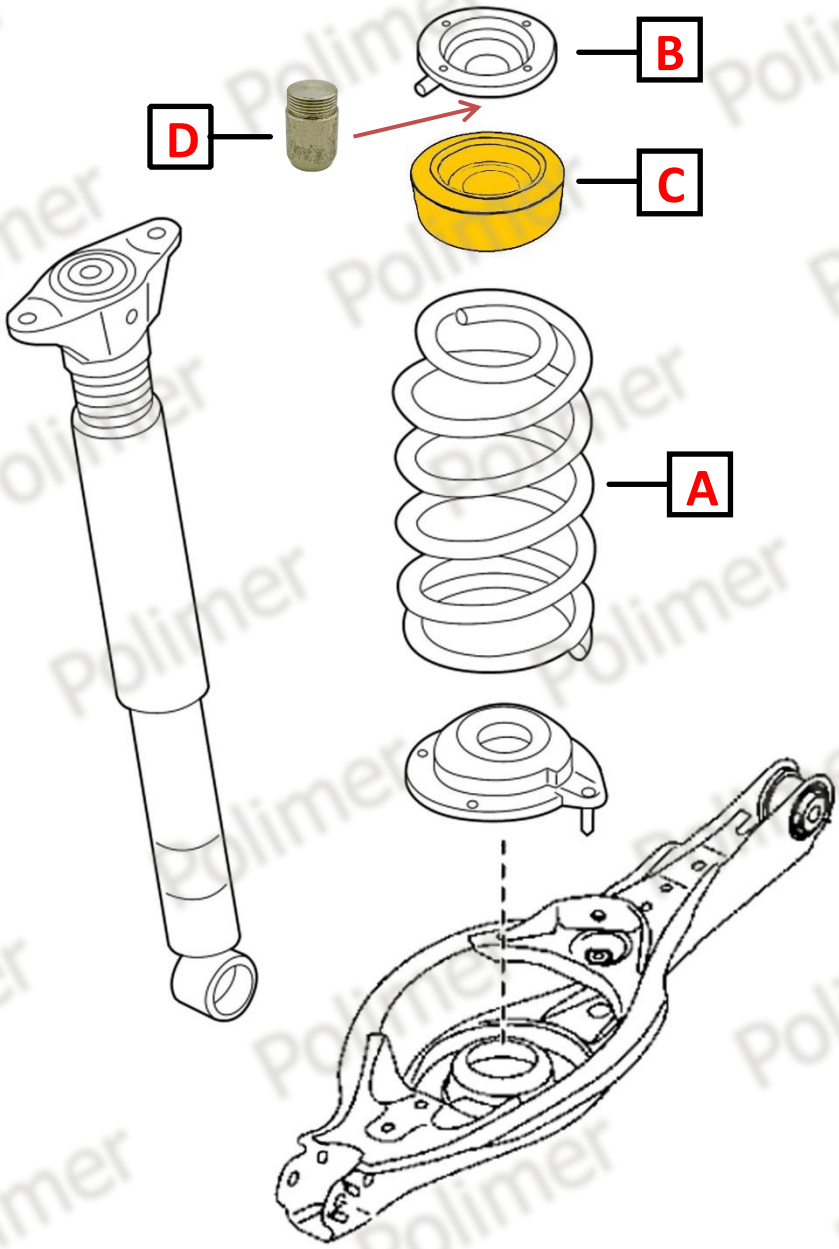

Polimer











Polimer